Rak förskruvning, PG-gänga

Plast- eller metallgänga

Vibrationssäker slangförskruvning med plast- eller metallgänga som är snabb att montera och enkel att öppna utan verktyg. Beställ direkt i vår webshop!

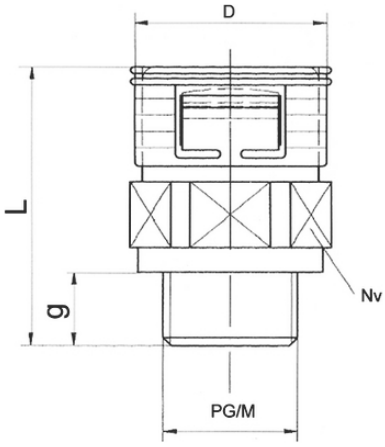

Lämplig för användning utomhus

God kemisk resistens

Halogenfri

Monteringstid

UV-beständig

Fördelar

Snabb och enkel att montera
Enkel att öppna utan verktyg
Vibrationssäker

Användningsområden

I kombination med Reiku skyddsslangar NW07 till 48

Produktegenskaper

Silikon- och halogenfri
Skyddsklass IP54(66) IP67
God olje- och kemikaliebeständighet
Brandspridningsklass: UL94-V2

Senaste uppdatering (24.04.2024)
©2024 Lapp Group - all rights reserved.
Produktansvar http://se.lappgroup.com
Du kan hitta den aktuella tekniska data i motsvarande datablad.
PN 0456 / 02_03.16

Rak förskruvning, PG-gänga

Finns med plast- eller metallgänga

Övrigt
CAD-modeller finns att hämta hem från http://cad.reiku.net

Tekniska data

Godkännanden:	UL filnr. E168970
Färg:	Svart, grå vid förfrågan
Material:	PA6, gänga på PM och VM i förnicklad mässing
Skyddsklass:	PA..., PM...: IP54 dynamisk, IP66 statisk VP..., VM...: IP67
Temperaturområde:	-40 °C till +105 °C, kortvarigt +150 °C

Observera
Priser som visas i artikeltabeller innan du loggar in är bruttopriser. Exklusive koppartillägg för kabel. Ditt nettopris visas först efter inloggning i Kassan.
Detaljerad information om det totala priset inkl. fraktkostnad samt eventuella tillägg och avgifter visas först i Kassan i steget Prisinformation.

Senaste uppdatering (24.04.2024)
©2024 Lapp Group - all rights reserved.
Produktansvar http://se.lappgroup.com
Du kan hitta den aktuella tekniska data i motsvarande datablad.
PN 0456 / 02_03.16

LAPP

Rak förskruvning, PG-gänga

Produktinformation

Art nr	E-nummer	Benämning	NW (mm)	Gänga PG	L (mm)	D (mm)	g (mm)	Nyckelvidd (mm)	Förp (st)
Plastgänga IP54									
83155126	1410754	PAGOB-07P07	7	7	34,5	17,5	8,2	15	50
83155127	-	PAGOB-07P09	7	9	36	18,5	9,7	15	50
83155128	-	PAGOB-07P11	7	11	36	21,5	9,7	15	50
83155129	-	PAGOB-07P13	7	13,5	36	24	9,7	15	50
83155130	-	PAGOB-10P07	10	7	36	18	12	15	50
83155131	1410755	PAGOB-10P09	10	9	36	20	12	15	50
83155132	-	PAGOB-10P11	10	11	36	23,5	12	15	50
83155133	-	PAGOB-10P13	10	13,5	36	25,5	12	15	50
83155134	-	PAGOB-12P09	12	9	36,5	20,8	12,5	17	50
83155135	1410756	PAGOB-12P11	12	11	36,5	21	12,5	17	50
83155136	-	PAGOB-12P13	12	13,5	36,5	23	12,5	17	50
83155144	-	PAGOB-17P11	17	11	40,5	27	12,5	24	50
83155137	-	PAGOB-17P13	17	13,5	41	27	13	24	50
83155138	1410757	PAGOB-17P16	17	16	41	27	13	24	50
83155145	-	PAGOB-17P21	17	21	41,5	33	12,5	24	50
83155139	-	PAGOB-23P16	23	16	53	35	14	32	50
83155140	1410758	PAGOB-23P21	23	21	53	35	14	32	30
83155141	1410759	PAGOB-29P29	29	29	54	42	14	38	30
83155142	1410760	PAGOB-36P36	36	36	57,5	51,5	14	46	10
83155143	1410761	PAGOB-48P48	48	48	62	64,5	14,5	60	10
Plastgänga IP67									
83156005	-	VPGRB-10P07	10	7	36,5	21,1	12	19	50
83156007	-	VPGRB-10P09	10	9	36,5	21,1	12	19	50
83156011	-	VPGRB-10P11	10	11	36,5	21,1	12	19	50
83156013	-	VPGRB-10P13	10	13,5	37	23,5	12	19	50
83156015	-	VPGRB-12P09	12	9	38	24	12,5	22	50
83156017	-	VPGRB-12P11	12	11	38	24	12,5	22	50
83156021	-	VPGRB-12P13	12	13,5	38	24	12,5	22	50
83156023	-	VPGRB-17P11	17	11	42	30,4	12,5	27	50
83156025	-	VPGRB-17P13	17	13,5	42,5	30,4	13	27	50
83156027	-	VPGRB-17P16	17	16	42,5	30,4	13	27	50
83156029	-	VPGRB-17P21	17	21	42	33	12,5	27	50
83156031	-	VPGRB-23P16	23	16	52,5	40	14	36	50
83156033	-	VPGRB-23P21	23	21	52,5	40	14	36	30

Senaste uppdatering (24.04.2024)
©2024 Lapp Group - all rights reserved.
Produktansvar http://se.lappgroup.com
Du kan hitta den aktuella tekniska data i motsvarande datablad.

LAPP

Rak förskruvning, PG-gänga

Produktinformation

Art nr	E-nummer	Benämning	NW (mm)	Gänga PG	L (mm)	D (mm)	g (mm)	Nyckelvidd (mm)	Förp (st)
83156035	-	VPGRB-29P29	29	29	53,5	46	14	41	30
83156037	-	VPGRB-36P36	36	36	59	57	14	50	10
83156039	-	VPGRB-48P42	48	42	65	73	15	65	10
83156041	-	VPGRB-48P48	48	48	64,5	73	14,5	65	10
Metallgänga IP54									
83155213	-	PMGOB-07P07	7	7	34,8	17,5	8,5	15	50
83155214	-	PMGOB-10P09	10	9	37	18,5	12	15	30
83155215	-	PMGOB-12P11	12	11	37	21	12	17	30
83155216	-	PMGOB-17P13	17	13,5	40	27,5	12	24	30
83155217	-	PMGOB-17P16	17	16	40	27,5	12	24	30
83155218	-	PMGOB-23P21	23	21	53	35,5	14	32	30
83155219	-	PMGOB-29P29	29	29	54	42,5	14	38	20
83155220	-	PMGOB-36P36	36	36	62	52	17	46	10
83155221	-	PMGOB-48P48	48	48	66	65	17	60	10
Metallgänga IP67									
83156080	-	VMGRB-10P09	10	9	37,5	21,1	12	19	30
83156082	-	VMGRB-12P11	12	11	38,5	24	12	22	30
83156084	-	VMGRB-17P13	17	13,5	41,5	30,4	12	27	30
83156086	-	VMGRB-17P16	17	16	41,5	30,4	12	27	30
83156088	-	VMGRB-23P21	23	21	52,5	40	14	36	30
83156090	-	VMGRB-29P29	29	29	53,5	46	14	41	20
83156092	-	VMGRB-36P36	36	36	63,5	57	17	50	10
83156094	-	VMGRB-48P48	48	48	68,5	73	17	65	10

Senaste uppdatering (24.04.2024)
©2024 Lapp Group - all rights reserved.
Produktansvar http://se.lappgroup.com
Du kan hitta den aktuella tekniska data i motsvarande datablad.
PN 0456 / 02_03.16